Nadproże N1

skala 1:20

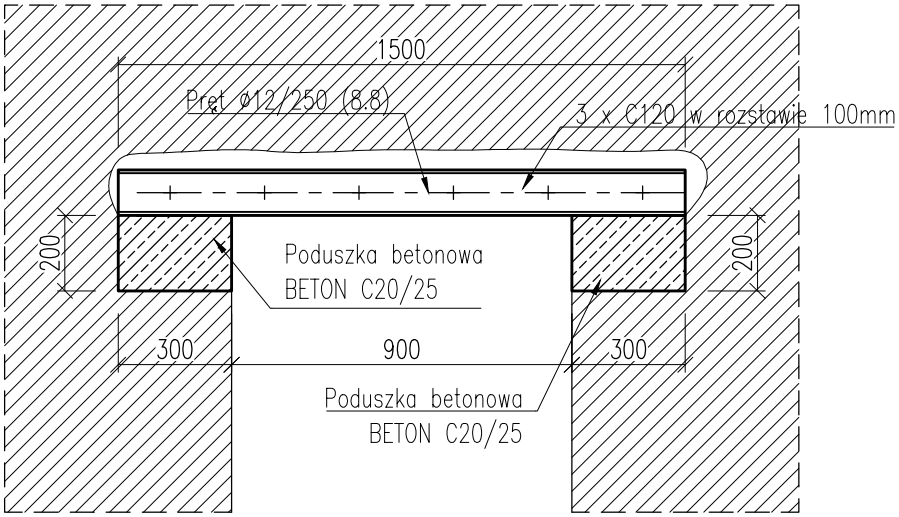

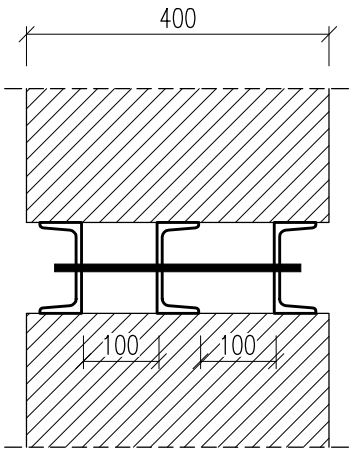

1. STAL S235JR
2. Warunki wykonania i odbioru wg PN–EN 1090–2
3. Klasa wykonania EXC2
4. Beton: C20/25
5. Zabezpieczenie antykorozyjne – wszystkie elementy malowane
6. Spoiny nieopisane należy wykonać jako
   – pachwinowe dwustronne o grubości a=0,5g cieńszego elementu
   – pachwinowe jednostronne o grubości a=0,7g cieńszego elementu
   – spoiny czołowe o grubości cieńszego spośród spawanych elementów

TIM ARCHITEKCI S.C.
Tomasz Borowiecki , Małgorzata Małasiewicz
Al.Armii Krajowej 1/3, 42-200 Częstochowa
tel. 607 047 198 , 668 482 532
e-mail: biuro@timarchitekci.pl
www.timarchitekci.pl
architekci

INWESTYCJA:

PROJEKT TECHNICZNY

PRZYSTOSOWANIA CZĘŚCI POMIESZCZEŃ ZESPOŁU SZKOLNO PRZEDSZKOLNEGO NR 7 PRZY UL.WRĘCZYCKIEJ W CZĘSTOCHOWIE DO PROWADZENIA ZAJĘĆ PRZEDSZKOLNYCH
DZIAŁKA NR 101 OBRĘB 0099 , CZĘSTOCHOWA UL. WRĘCZYCKA 111/115

BRANŻA: KONSTRUKCJA

TEMAT:

NADPROŻE N-1

PROJEKTOWAŁ: mgr inż. Dariusz Chachulski Uprawnienia nr SLK/8304/PWBKb/18	PODPIS:
SPRAWDZIŁ: mgr inż. Paweł Grzybek Uprawnienia nr LOD/2976/PWBKb/16	PODPIS:
ASYSTENT PROJEKTANTA: mgr inż. Weronika Kowalik	

FAZA:	REWIZJA:	NR RYSUNKU:
PW	00	K02
DATA: 05.2026	SKALA: 1:20	